neoLab Migge GmbH
Rischerstr. 7-9
69123 Heidelberg
Deutschland
+49 (0)6221 / 8442-44
https://www.neolab.de

Umsatzsteuer-Identifikationsnummer:
DE 143 450 657

neoLab® Labor-Hebebühne 300 x 300 mm, Leichtmetall pulverbeschichtet

Sonderangebot
499,00 €
Normalpreis
622,40 €
zzgl. MwSt & Versand

Product Images

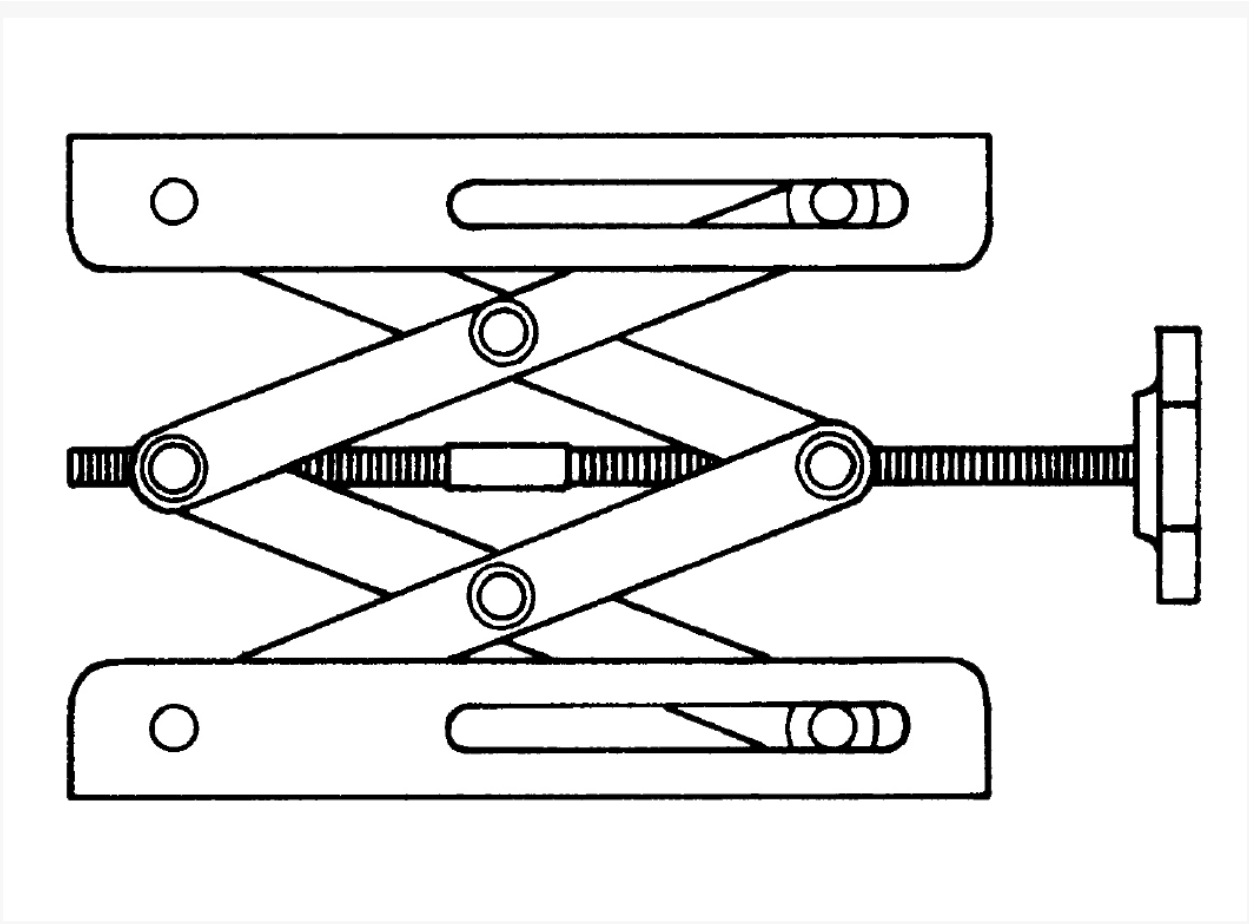

Beschreibung

Labor-Hebebühne aus Leichtmetall mit Pulverbeschichtung, in Ausgangsposition bis 60 kg belastbar, max. Betriebslast nach DIN 12897.

Zusätzliche Informationen

Art.-Nr.	E-1709
Hersteller (Marke)	neoLab
EAN	4058072066673
Transporttemperatur	Raumtemperatur
Material	Aluminium|pulverbeschichtet
Breite	300 mm
Länge	300 mm
Höhe [MAX]	465 mm
Höhe [MIN]	130 mm
belastbar bis	12 kg