neoLab Migge GmbH
Rischerstr. 7-9
69123 Heidelberg
Deutschland
+49 (0)6221 / 8442-44
https://www.neolab.de

Umsatzsteuer-Identifikationsnummer:
DE 143 450 657

neoLab® Doppelverbinder T-Form f. Schlauch-I.-Ø 3 mm, 10 Stck./Pack

25,50 €
zzgl. MwSt & Versand

Product Images

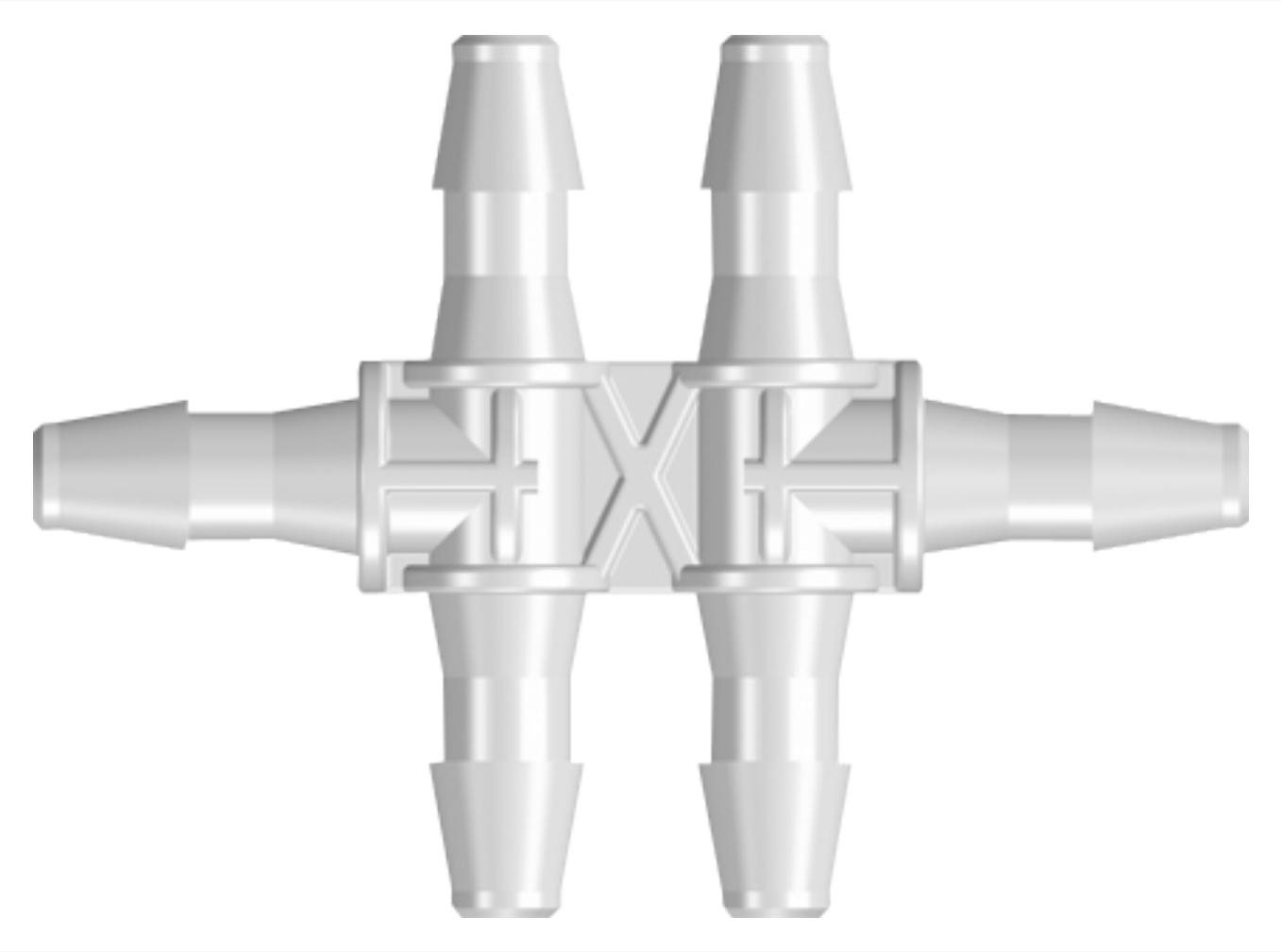

Beschreibung

Doppel-T-Verbinder aus Polypropylen, autoklavierbar bis 121°C.

Der Konus hat eine spezielle Ausformung, so dass Schläuche nicht herunterrutschen können.
Auch für Hochdruck-Anwendungen geeignet.
Im Beutel zu 10 Stück

Zusätzliche Informationen

Art.-Nr.	2-0999
Hersteller (Marke)	neoLab
EAN	4058072048914
autoklavierbar bei 121°C	Ja
Farbe	Weiß
Material	Polypropylen (PP)
Form	Doppel T
für DM Schlauch innen 1	3.0 mm
Symmetrie	für gleiche Schlauch-DM
Typ Schlauchverbinder	Doppel-T-Verbinder