neoLab Migge GmbH
Rischerstr. 7-9
69123 Heidelberg
Deutschland

+49 (0)6221 / 8442-44
https://www.neolab.de

Umsatzsteuer-
Identifikationsnummer:
DE 143 450 657

KERN Stereomikroskop-Ständer OZB,

Artikelbilder

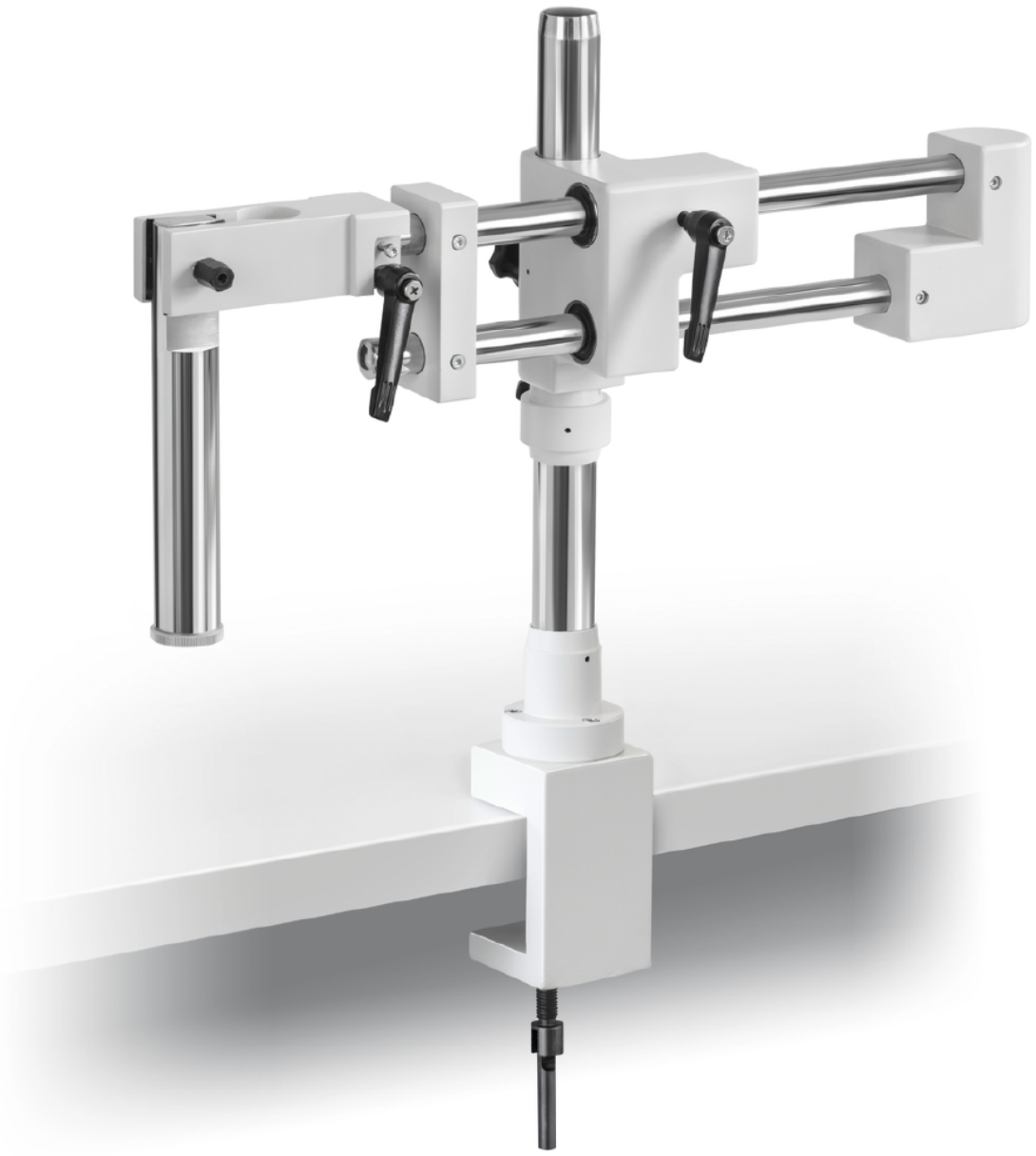

Beschreibung

- Mit unseren Universalständern und Basisständern, sowie den Mikroskopköpfen und externen Beleuchtungseinheiten können Sie Ihr Mikroskop nach Ihren Vorstellungen und auf Ihre Anwendung abgestimmt selbst konfigurieren
- Dank der flexibel einsetzbaren und anpassbaren Universalständern, ist ein optimales Arbeiten in allen Bereichen mit unterschiedlichsten Proben möglich
- Die großen Universalständer stehen Ihnen als Standfußvariante sowie optional mit einer Tischklammer für die Tischkante oder für die mittige Befestigung an Ihrem Schreibtisch zur Verfügung. Je nach Modell steht Ihnen ein Teleskoparm-, ein Gelenkarm- oder ein kugelgelagerter Doppelarm-Universalständer zur Auswahl
- Ein Federgelenk-Universalständer inkl. Tischklammer vereinfacht Ihnen das tägliche Arbeiten mit Ihrem Stereomikroskop

Zusätzliche Informationen

Art.-Nr.	KP-5144
Hersteller (Marke)	KERN
EAN	4058072146931
Hersteller	KERN